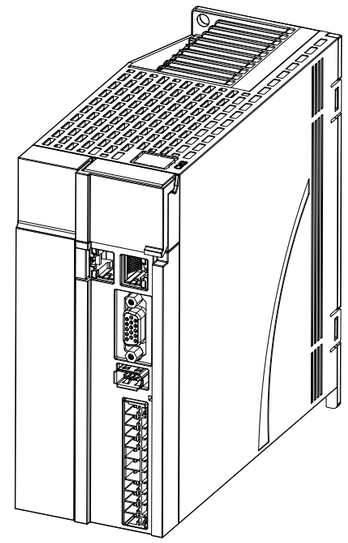

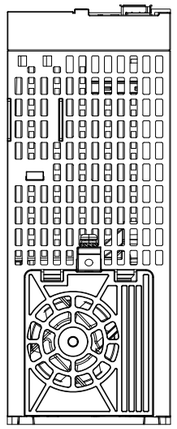

仰视图

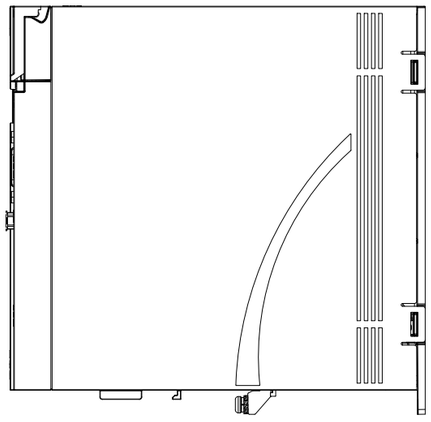

左视图

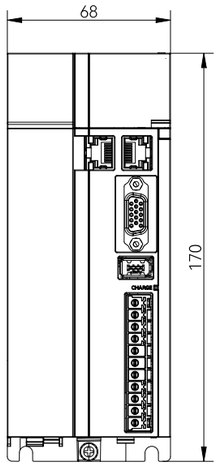

正视图

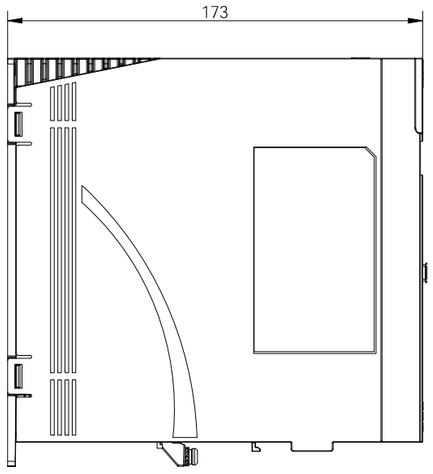

右视图

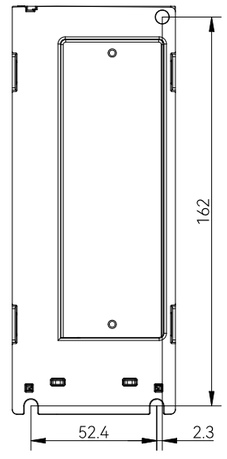

后视图

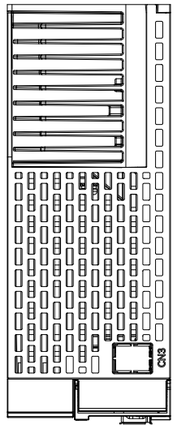

俯视图

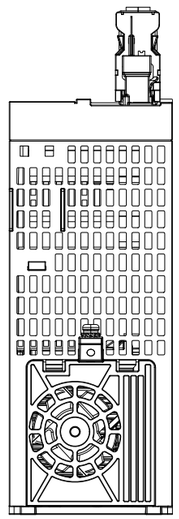

仰视图

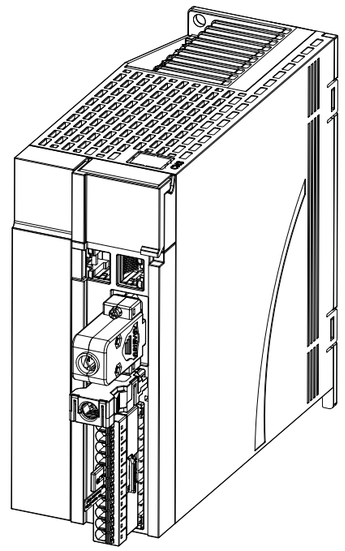

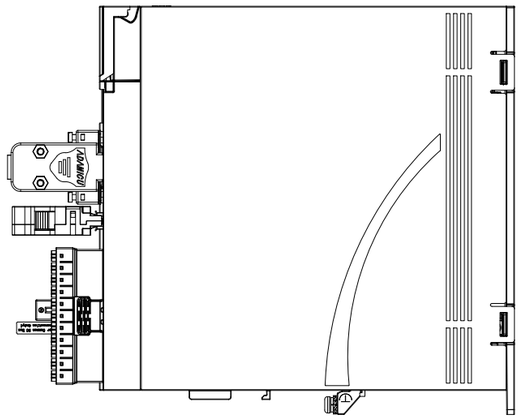

左视图

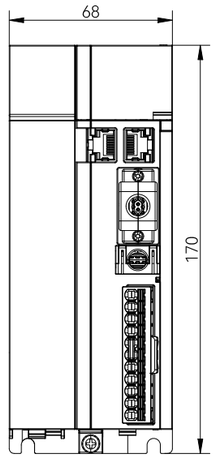

正视图

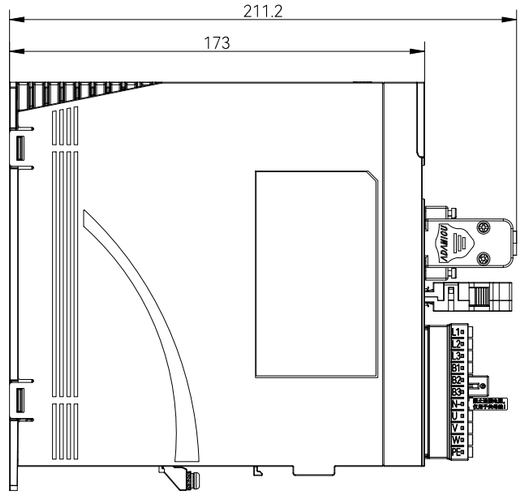

右视图

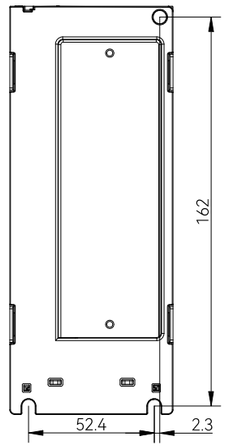

后视图

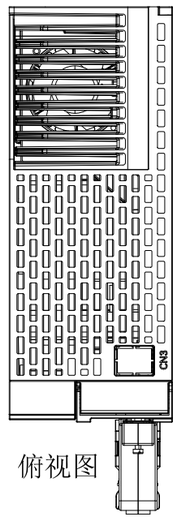

俯视图